АНКЕРНЫЕ ЗАКЛАДНЫЕ ДЛЯ ФУНДАМЕНТНЫХ БЛОКОВ

Обозначение анкерной закладной	D*	d	A	B	H**	H1*
	мм	мм	мм	мм	м	м
А0,5-210кс	450	М16-4шт	270х270	210х210	0,5	0,8
А1-210кс	600	М16-4шт	290х290	210х210	1,2	1,1
А2-250вл	600	М24-4шт	315х315	250х250	1,8	1,6
А2-300кс	600	М24-4шт	400х400	300х300	1,8	1,6
БФ-210	600	М16-4шт	290х290	210х210	-	-

*Рекомендуемый размер.

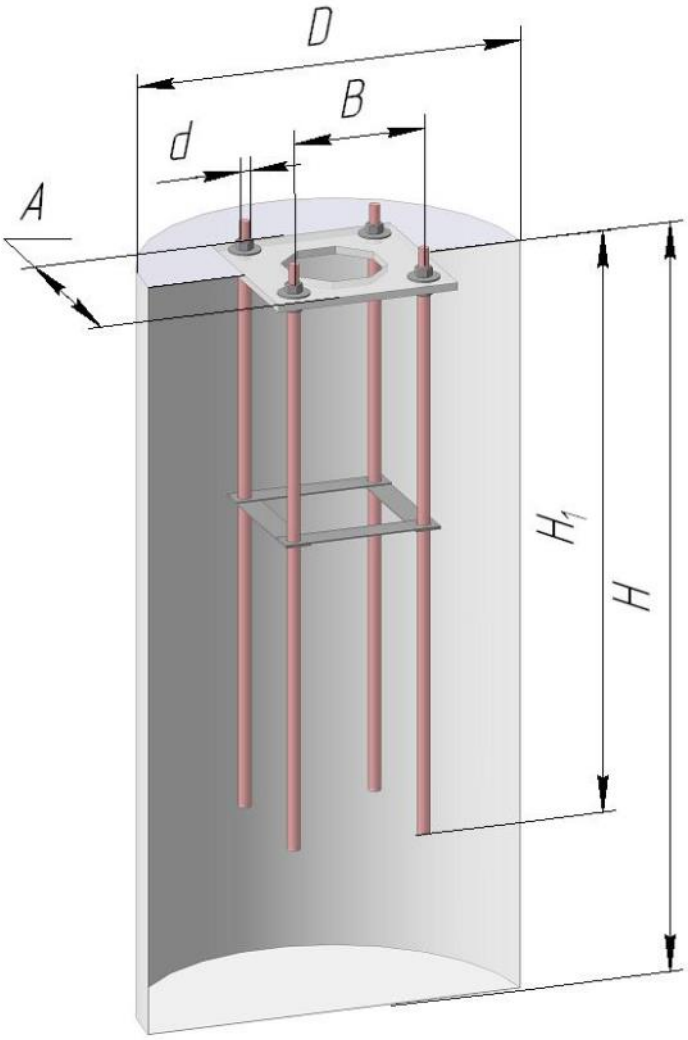

Используемые материалы для анкерных закладных:

Арматура А500С ДСТУ 3760:2006

Анкерная закладная